Виброплита Masterpac PCL4015H

Артикул: PCL4015

Характеристики

Тип двигателя	Бензиновый
Двигатель	Honda GX160
Мощность	3.6 кВт
Мощность	4.9 л.с.
Центробежная сила	14 кН
Частота вибрации	126 Гц
Скорость перемещения	20 м/мин
Размер плиты (Ш×Д)	380×400 мм
Реверс	Нет
Габариты (Д×Ш×В)	953×400×956 мм
Ручка	Обычная
Вес	74 кг

Описание

Виброплита Masterpac PCL4015H с очень низкой вибрацией на рукоятке оператора

Новая виброплита Masterpac PCL4015H без снижения производительности создает сверхнизкую вибрационную нагрузку на руки оператора, что делает его работу более безопасной, простой и, в конечном счете, более продолжительной. Эта плита идеально подходит для уплотнения смешанного грунта и асфальта.

Особенности

- Легкая виброплита с преимуществами тяжелой.
- Высокая частота вибрации повышает производительность и компактность.
- Сверхнизкий уровень вибрации на рукоятке без излишнего веса плиты.
- Двойная антивибрационная система с массивной пластиной.
- Конкурентная цена с стандартными машинами.
- Полная защита двигателя.

Габариты

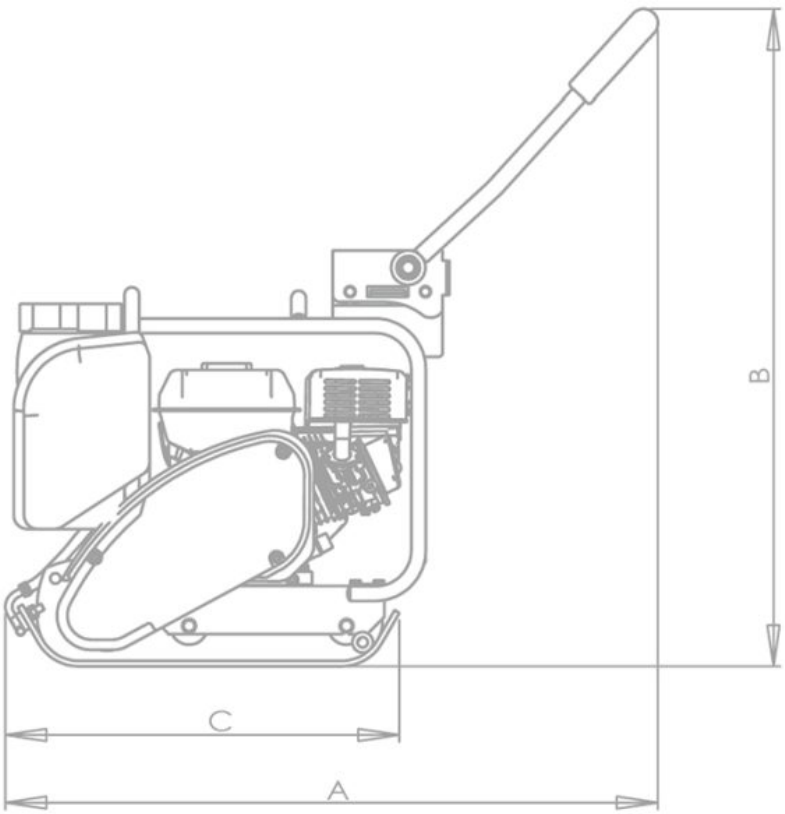

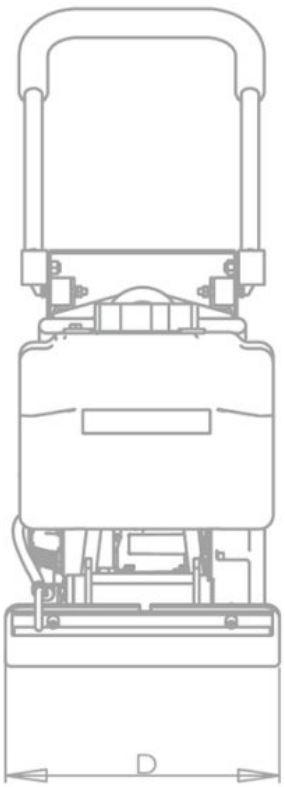

Модель	A	B	C	D
PCL4015	953 мм	956 мм	575 мм	400 мм