Виброплита реверсивная Masterpac PCR5030H

Артикул: PCR5030H

Характеристики

Тип двигателя	Бензиновый
Двигатель	Honda GX200
Мощность	4.1 кВт
Мощность	5.6 л.с.
Центробежная сила	30 кН
Частота вибрации	90 Гц
Скорость перемещения	20 м/мин
Размер плиты (Ш×Д)	500×690 мм
Реверс	Есть
Габариты (Д×Ш×В)	1268×500×1010 мм
Ручка	Обычная
Вес	155 кг

Описание

Реверсивная виброплита Masterpac PCR5030

Реверсивные виброплиты предназначены для высокопроизводительного уплотнения песка, гравия и смешанных грунтов. Реверсивные виброплиты конструктивно оснащены двумя эксцентриками, которые увеличивают усилие уплотнения, с возможностью плавного перехода между прямым и обратным перемещением. Идеально подходит для применения в ограниченном пространстве с гранулированным и смешанным грунтом, таким как траншеи, автомагистрали, плотины, автостоянки, мосты аэропортов и фундаменты зданий.

Особенности

- Гидравлическое управление для без ступенчатого изменения направления движения.
- Точечное уплотнение проблемных зон.
- Защита оператора: если оператор отпускает рукоять управления, во время движения заднимходом, то реверс автоматически переключается на движение вперѐд.

- Виброизолированная ручка.
- Полностью герметичный смазываемый вибратор в сборе.
- Ручка складывается под углом 45 и 90 градусов для удобства транспортировки и хранения.
- Рама с подъемной проушиной для удобства транспортировки.
- Ударопрочная самоочищающаяся опорная плита.
- Транспортные колеса для транспортировки плиты на объекте.
- Удобный шланг для слива масла.
- Герметично закрытый ремень привода виброузла.
- Электрический стартер для дизельного двигателя.
- Опционально: прокладка из полиэтилена для уплотнения дорожных покрытий.

Габариты

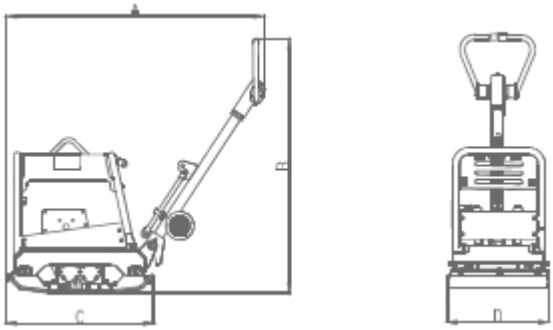

Модель	A	B	C	D
Серия PCR5030	1268 мм	1010 мм	695 мм	500 мм