Виброплита реверсивная Masterpac PCR6550AS

Артикул: PCR6550AS

Характеристики

Тип двигателя	Дизельный
Двигатель	Hatz 1B40
Мощность	7.3 кВт
Мощность	9.9 л.с.
Центробежная сила	50 кН
Частота вибрации	69 Гц
Скорость перемещения	20-25 м/мин
Размер плиты (Ш×Д)	650×900 мм
Реверс	Есть
Габариты (Д×Ш×В)	1540×655×1047 мм
Ручка	Обычная
Вес	380 кг

Описание

Реверсивная виброплита Masterpac PCR6550AS

Реверсивная виброплита Masterpac PCR6550AS это высокопроизводительное и эффективное оборудование для уплотнения различных типов грунта. Она оснащена двумя эксцентриковыми грузами, которые увеличивают усилие уплотнения и обеспечивают плавный переход между прямым и обратным ходом. Идеально подходит для уплотнения песка, гравия, щебня, а также смешанного грунта с некоторым содержанием связующего вещества.
Широко используются при траншейных работах, прокладке подземных коммуникаций (кабеля, водопроводных труб и т.д.), обратной засыпке фундаментов и подготовке поверхности.

Особенности

- Оригинальный двигатель Hatz
- Рычаг переключения реверса имеет гидравлический привод для легкого изменения направления движения.

- Уплотнение на месте в проблемных зонах.
- Защита от обратного хода обеспечивает автоматическое замедление движения плиты вперед, если оператор отпустит рычаг.
- Удобная антивибрационная рукоять управления.
- Полностью герметичный, износостойкий чугунный корпус вибратора.
- Ручка складывается на 90 градусов для удобства транспортировки.
- Прочный каркас с подъемной проушиной защищает от грязи и повреждений и упрощает погрузку/разгрузку.
- Ударопрочная и открытая самоочищающаяся стальная опорная плита.
- Удобный шланг для слива масла
- Прочная крышка ремня для защиты сцепления и приводного ремня.
- Легкий доступ ко всем точкам для проведения ТО.
- Компактная конструкция с более низким центром тяжести.
- Электрический стартер

Габариты

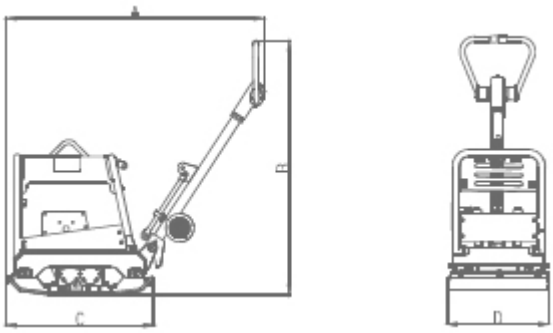

Модель	A	B	C	D
Серия PCR6550	1540 мм	1047 мм	900 мм	655 мм